modular

Client _____ Quantité _____

Projet _____ Position _____

FUN 700

Modèle: F70/70BRE/44X/S **Cod:** MP01612123000

Données techniques

Modularité:	Sur placard fermé
Dimension (mm):	700x700x850
Total puissance électrique (kW):	6,3
Dimensions de zone de cuisson 1 (LxP mm):	fondo vasca 554x394
Nr. Cuve:	1
Litres cuve 1:	44
Dimensions de cuve 1 (mm):	554x394x170
Alimentation électrique (V):	380-415
Ampère (A):	10
Phases:	3N
Section du câble (mmq):	5G1,5
Fréquence (Hz):	50-60
Remplissage eau froide:	non presente
Volume net (m3):	0,417
Dimensions emballage (mm):	880x856x1274
Poids brut (kg):	102
Volume brut (m3):	0,960

Caractéristiques

Plan de travail:	Réalisés en acier inoxydable AISI 304 d'une épaisseur de 10/10 mm
Matériau de la plaque:	Inox
Finition plaque:	Lisse
Basculement:	Introduction manuelle
Boutons de commande:	Les boutons sont constitués d'un composé polymère robuste et résistant à la chaleur, avec un système empêchant que les liquides ne s'égouttent

In order to constantly offer the best possible products we reserve the right to make changes on technical specifications without incurring any obligation for equipment previosly or subsequently sold.

Braisière basculante électrique manuelle, cuve en acier inox, capacité 44 litres

Sauteuse électrique, capacité 44 l Plan en acier inox AISI 304 ; habillage en acier inox AISI 304 épaisseur 8/10 ; renforts externes en matériau anti-corrosion (tôle aluminée) ; fonds et parties internes en acier AISI 430. Cuve à basculement réalisée en acier inox AISI 304 avec fond très épais. Les dimensions de la cuve sont 610x450x160h mm avec une capacité de 44 l Dotée de résistances situées sous la cuve et d'un interrupteur général avec thermostat réglable de 50° à 300° C. Voyant lumineux de bon fonctionnement. Modèle de cuve à basculement manuel moyennant volant. Puissance 6,3 kW. Alimentation électrique V AC 400+3N 50 Hz.

Déssin technique

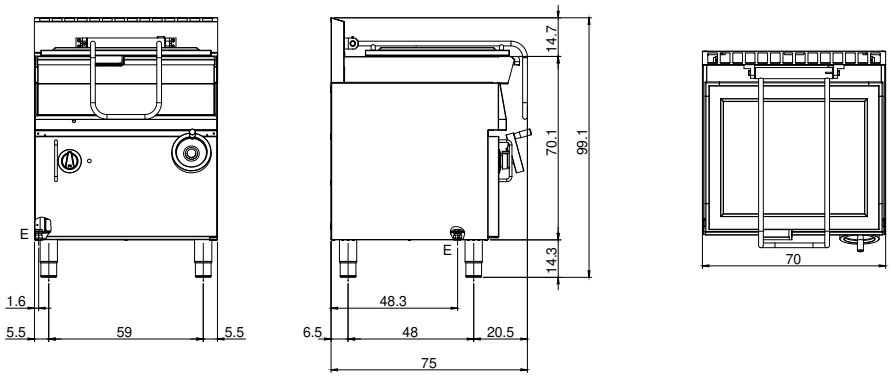

E: Alimentation électrique

In order to constantly offer the best possible products we reserve the right to make changes on technical specifications without incurring any obligation for equipment previosly or subsequently sold.