modular

Client _____ Quantité _____

Projet _____ Position _____

FUN 700

Modèle: F70/80GRE/A **Cod:** MP01412123000

Données techniques

Modularité:	Sur placard ouvert
Dimension (mm):	800x700x850
Total puissance électrique (kW):	8,16
Dimensions de zone de cuisson 1 (LxP mm):	265x405
Dimensions de zone de cuisson 2 (LxP mm):	265x405
Alimentation électrique (V):	380-415
Ampère (A):	12,5
Phases:	3N
Section du câble (mmq):	5G2,5
Fréquence (Hz):	50-60
Volume net (m3):	0,476
Dimensions emballage (mm):	880x856x1274
Poids brut (kg):	65
Volumen bruto (m3):	0,960

Caractéristiques

Plan de travail:	Réalisés en acier inoxydable AISI 304 d'une épaisseur de 10/10 mm
Boutons de commande:	Les boutons sont constitués d'un composé polymère robuste et résistant à la chaleur, avec un système empêchant que les liquides ne s'égouttent

In order to constantly offer the best possible products we reserve the right to make changes on technical specifications without incurring any obligation for equipment previosly or subsequently sold.

modular

Grillade électrique, 2 zones de cuisson, sur placard ouvert

Grillade électrique sur armoire ouverte. Dessus en acier inoxydable AISI 304 épaisseur 8/10 ; revêtement en acier inoxydable AISI 304 épaisseur 8/10 ; renforts extérieurs en matériau anti-corrosion (tôle aluminisée) ; fonds et parties internes en acier AISI 430 ; couvercle de cheminée en acier émaillé. Fourni avec tiroir extractible pour la collecte des graisses et pare-éclaboussures sur trois côtés. Zone de cuisson équipée de 3 éléments chauffants thermostatés dans une plage d utilisation de 50° à 300°C. Thermostat de sécurité et voyants de bon fonctionnement. Puissance totale 8,16 kW. Dimensions plaque de cuisson 395x550 mm. Alimentation électrique VAC 400 + 3N 50÷60 Hz.

Déssin technique

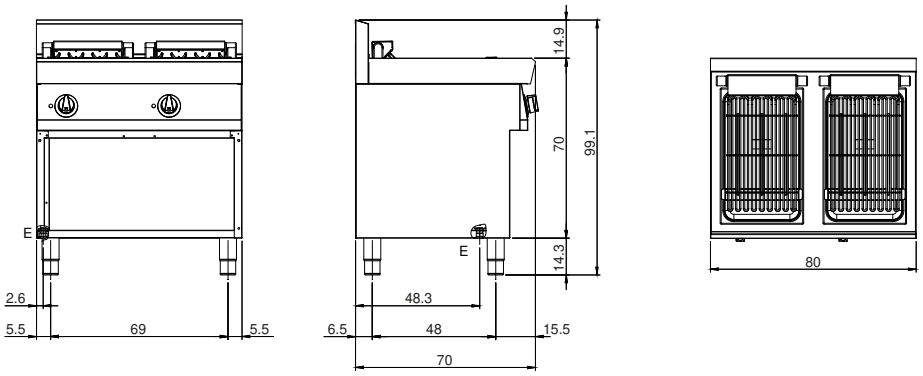

E: Alimentation électrique

In order to constantly offer the best possible products we reserve the right to make changes on technical specifications without incurring any obligation for equipment previosly or subsequently sold.