modular

Client _____ Quantité _____

Projet _____ Position _____

## FUN 700

**Modèle:** F70/70FTG/L/P **Cod:** MP01372113024

**Market:** Hors UE

### Données techniques

| | |
|---|---|
| **Modularité:** | Sur placard avec portes |
| **Dimension (mm):** | 700x700x850 |
| **Total puissance gaz (Kcal/h):** | 9803 |
| **Total puissance gaz (kW):** | 11,4 |
| **Dimensions de zone de cuisson 1 (LxP mm):** | 696x520 |
| **Raccord gaz:** | 1/2" |
| **Volume net (m3):** | 0,417 |
| **Dimensions emballage (mm):** | 776x776x1180 |
| **Poids brut (kg):** | 87 |
| **Volume brut (m3):** | 0,711 |

### Caractéristiques

| | |
|---|---|
| **Plan de travail:** | Réalisés en acier inoxydable AISI 304 d'une épaisseur de 10/10 mm |
| **Matériau de la plaque:** | Acier doux |
| **Finition plaque:** | Lisse |
| **Boutons de commande:** | Les boutons sont constitués d'un composé polymère robuste et résistant à la chaleur, avec un système empêchant que les liquides ne s'égouttent |
| **Poignées:** | Finition en aluminium brossé |
| **Plaque:** | En acier souple |
| **Kit Gas:** | Kit de conversion au gaz naturel 30/50 m/bar (procédure d'essai de l'appareil avec gaz naturel G20) |

In order to constantly offer the best possible products we reserve the right to make changes on technical specifications without incurring any obligation for equipment previosly or subsequently sold.

Fry-top gaz, plaque lisse acier souple, sur placard avec portes

Fry-top à gaz avec plaque lisse sur armoire avec portes. Plan réalisé en acier inox AISI 304 épaisseur 8/10 ; habillage en acier inox AISI 304 épaisseur 8/10 ; renforts externes en matériau anti-corrosion (tôle aluminée ); fonds et parties internes en acier AISI 430 ; revêtement du conduit en acier émaillé. Doté de 2 zones de cuisson indépendantes. Équipé de conduit avant, tiroir amovible de récupération des graisses et protections anti-éclaboussures sur 3 côtés. Doté de brûleurs en acier avec brûleurs veilleuse à allumage piézo-électrique. Alimentation du gaz moyennant soupape de sécurité avec thermocouple. 2 brûleurs x 5,7 kW. Puissance totale 11,4 kW. Dimensions de la plaque 695x550 mm.

## Déssin technique

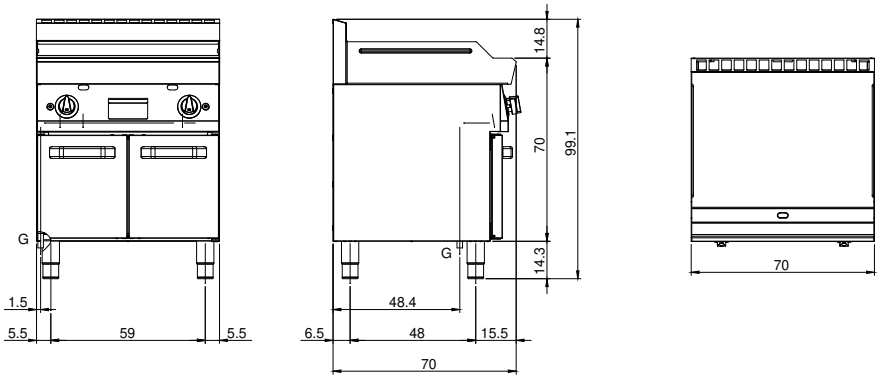


**G:** Raccord gaz 1/2"

In order to constantly offer the best possible products we reserve the right to make changes on technical specifications without incurring any obligation for equipment previosly or subsequently sold.