modular

Cliente

Quantità

Progetto

Posizione

FUN 700

Modello: F70/80IND/P

Cod: MP01132123005

In order to constantly offer the best possible products we reserve the right to make changes on technical specifications without incurring any obligation for equipment previosly or subsequently sold.

modular

Piano induzione, 4 zone di cottura, su vano con porte

Piano di cottura ad induzione su armadio con porte. Realizzato in vetroceramica di grosso spessore, ermetico, facilmente pulibile sul quale sono riprodotte le zone di cottura. 4 zone di cottura indipendenti controllate da regolatori di potenza, comandati da manopolecon contrassegno di regolazione da una minima ad una massima potenza. Breve è il tempo di raggiungimento della temperatura impostata per una rapida cottura. Le zone di cottura si attivano solo a diretto contatto con le pentole e sono servite da un dispositivo contro il surriscaldamento Gruppi induttivi muniti di un sistema di ventilazione per lo smaltimanto della temperatura. Lampade spia luminose di segnalzione.Involucro in acciaio inox AISI 304 spessore 8/10; fondi e parti interne in acciaio AISI 430; rinforzi interni eseguiti in materiale anticorrosione (lamiera alluminata). Nr. 4 zone cottura di 3,5 kW ciascuna. Potenza totale 14 kW. Alimentazione elettrica VAC 400 + 3N 50÷60 Hz.

Disegno tecnico

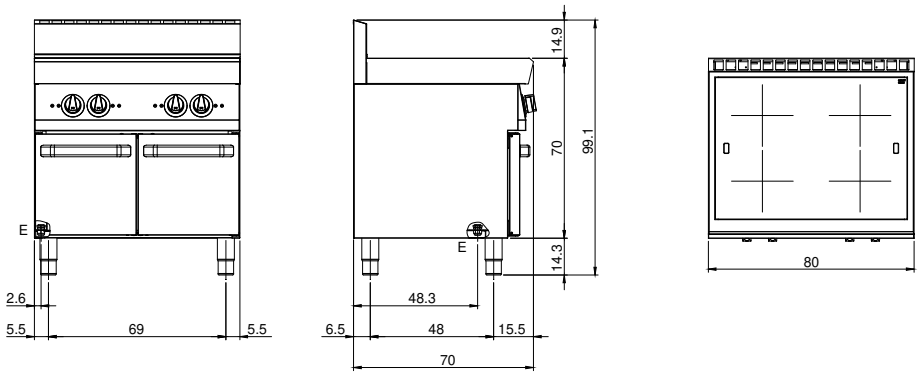

E: Alimentazione elettrica

In order to constantly offer the best possible products we reserve the right to make changes on technical specifications without incurring any obligation for equipment previosly or subsequently sold.