modular

Client _____ Quantité _____

Projet _____ Position _____

FUN 700

Modèle: F70/70CFGB **Cod:** MP01032113000

Données techniques

Modularité:	Four gaz
Dimension (mm):	700x700x850
Dimensions du four (mm):	555x540x270
Total puissance gaz (Kcal/h):	20121
Total puissance gaz (kW):	23,4
Type de four:	Four statique
Puissance du four (kW):	5
Gamme température du four (°C):	150-300
Raccord gaz:	1/2"
Volume net (m3):	0,417
Dimensions emballage (mm):	776x776x1180
Poids brut (kg):	95
Puissance du brûleur 1 (kW):	5,5
Puissance du brûleur 2 (kW):	3,7
Puissance du brûleur 3 (kW):	5,5
Puissance du brûleur 4 (kW):	3,7
Volume brut (m3):	0,711

Caractéristiques

Brûleurs:	Avec flamme pilote, disponibles en version double ou simple couronne en fonte
Grilles:	En fonte avec épandeur à simple et double couronne en fonte avec pilote en laiton
Plan de travail:	Réalisés en acier inoxydable AISI 304 d'une épaisseur de 10/10 mm avec bacs émaillés amovibles
Boutons de commande:	Les boutons sont constitués d'un composé polymère robuste et résistant à la chaleur, avec un système empêchant que les liquides ne s'égouttent
Poignées:	Finition en aluminium brossé
Kit Gas:	Kit de conversion au gaz naturel 30/50 m/bar (procédure d'essai de l'appareil avec gaz naturel G20)

In order to constantly offer the best possible products we reserve the right to make changes on technical specifications without incurring any obligation for equipment previosly or subsequently sold.

Cuisinière à gaz bac émaillés, 4 brûleurs, four à gaz

Cuisinière à gaz 4 feux avec four à gaz Plan en acier inox AISI 304 épaisseur 8/10 ; habillage en acier inox AISI 304 épaisseur 8/10 ; fonds et parties internes en acier AISI 430 ; renforts internes en matériau anti-corrosion (tôle aluminée). Plan de cuisson doté de brûleurs rapides en fonte/laiton à haute puissance et bacs en acier émaillé amovibles pour le nettoyage. Alimentation du gaz moyennant robinets avec soupape de sécurité à thermocouple et brûleur veilleuse pour l'allumage automatique des brûleurs. Grilles du plan de cuisson en fonte émaillée anti-acide. Four à gaz statique en acier émaillé avec porte isolée à double paroi et dotée de charnières à ressorts équilibrants. La chambre isolée thermiquement est dotée de supports pour grilles latéraux à 3 positions, amovibles pour le nettoyage. Le chauffage s'effectue moyennant brûleur à flamme stabilisée avec allumage piézo-électrique ; l'alimentation du gaz s'effectue moyennant soupape thermostatique de sécurité avec thermocouple. Réglage de la température de 150° à 300° C. Dimensions internes : 530x540x280h mm. 1 Grille 530x530 mm fournie. Puissance du plan supérieur (gaz) 2 brûleurs x 3,7 kW et 2 x 5,5 kW. Puissance du four 5 kW. Puissance totale du gaz 23,4 kW.

Déssin technique

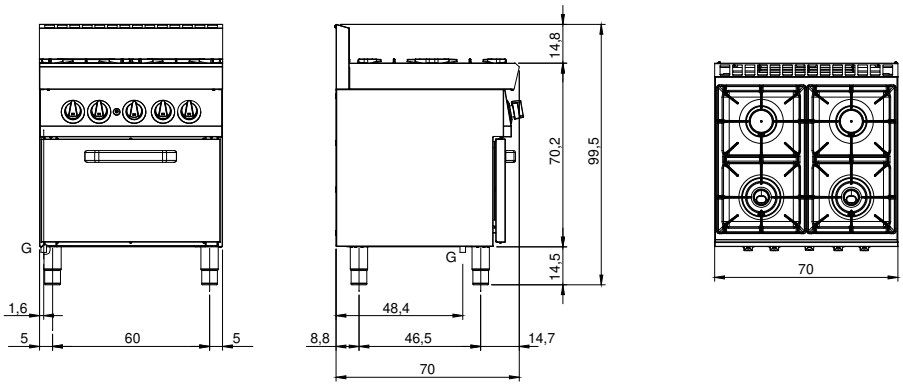

G: Raccord gaz 1/2"

In order to constantly offer the best possible products we reserve the right to make changes on technical specifications without incurring any obligation for equipment previosly or subsequently sold.