modular

Client _____ Quantité _____

Projet _____ Position _____

FUN 700

Modèle: F70/40PCEQ/T **Cod:** MP01012123004

Données techniques

Modularité:	Top
Dimension (mm):	400x700x300
Total puissance électrique (kW):	5,2
Alimentation électrique (V):	380-415
Ampère (A):	12
Phases:	3N
Section du câble (mmq):	5G1,5
Fréquence (Hz):	50-60
Volume net (m3):	0,084
Dimensions emballage (mm):	477x776x612
Poids brut (kg):	32
Volumen bruto (m3):	0,227

Caractéristiques

Plan de travail:	Réalisés en acier inoxydable AISI 304 d'une épaisseur de 10/10 mm
Boutons de commande:	Les boutons sont constitués d'un composé polymère robuste et résistant à la chaleur, avec un système empêchant que les liquides ne s'égouttent

In order to constantly offer the best possible products we reserve the right to make changes on technical specifications without incurring any obligation for equipment previosly or subsequently sold.

Cuisinière électrique, 2 plaques carrées, top

Plan de cuisson électrique 2 plaques carrées version top. Plan en acier inox AISI 304 épaisseur 8/10 ; habillage en acier inox AISI 304 épaisseur 8/10 ; fonds et parties internes en acier AISI 430 ; renforts internes en matériau anti-corrosion (tôle aluminée). Plan de cuisson doté de plaques électriques en fonte avec bord hermétique en acier inox sur le plan. Chaque plaque est commandée par un commutateur avec 6 possibilités de réglage de la température et est dotée de voyant lumineux d alimentation électrique et de fonctionnement des plaques. Modèle avec plaques carrées 220x220 mm 2 plaques x 2,6 kW Puissance totale 5,2 kW. Alimentation électrique VAC 400+3N 50÷60 Hz. Possibilité de montage sur pont et d installation sur armoire ouverte ou avec portes.

Déssin technique

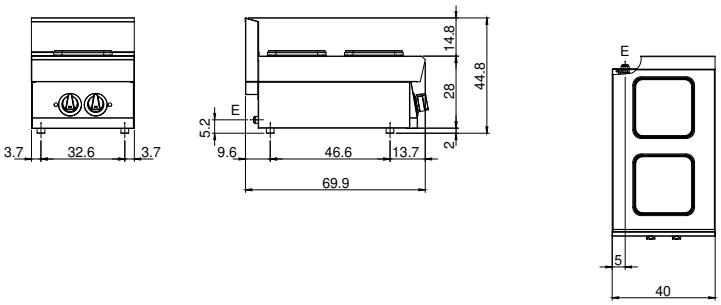

E: Alimentation électrique

In order to constantly offer the best possible products we reserve the right to make changes on technical specifications without incurring any obligation for equipment previosly or subsequently sold.